PATOLA
Tudo em caixa com qualidade e precisão

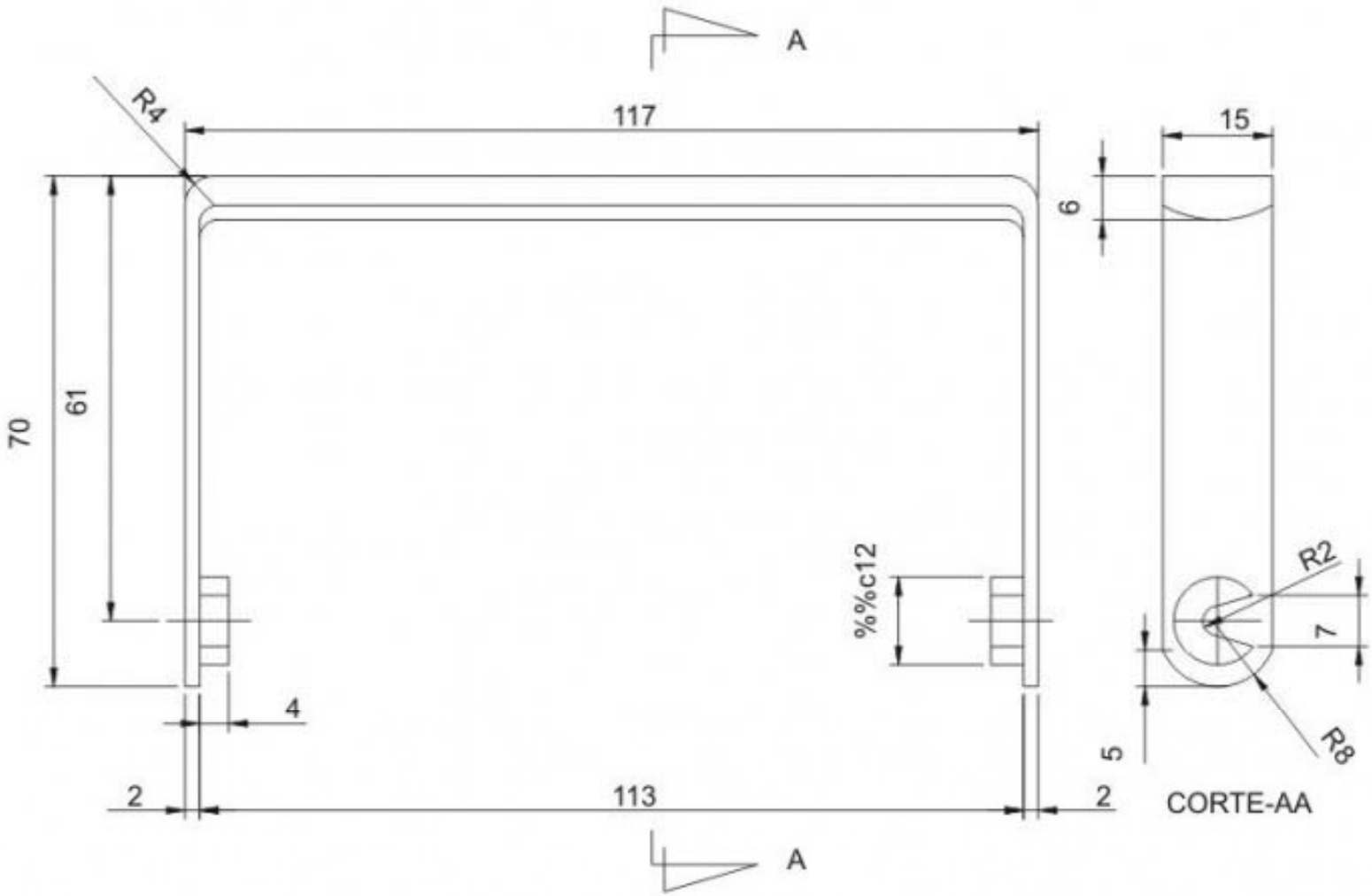

PB_119_ALÇA

PATOLA
Tudo em caixa com qualidade e precisão

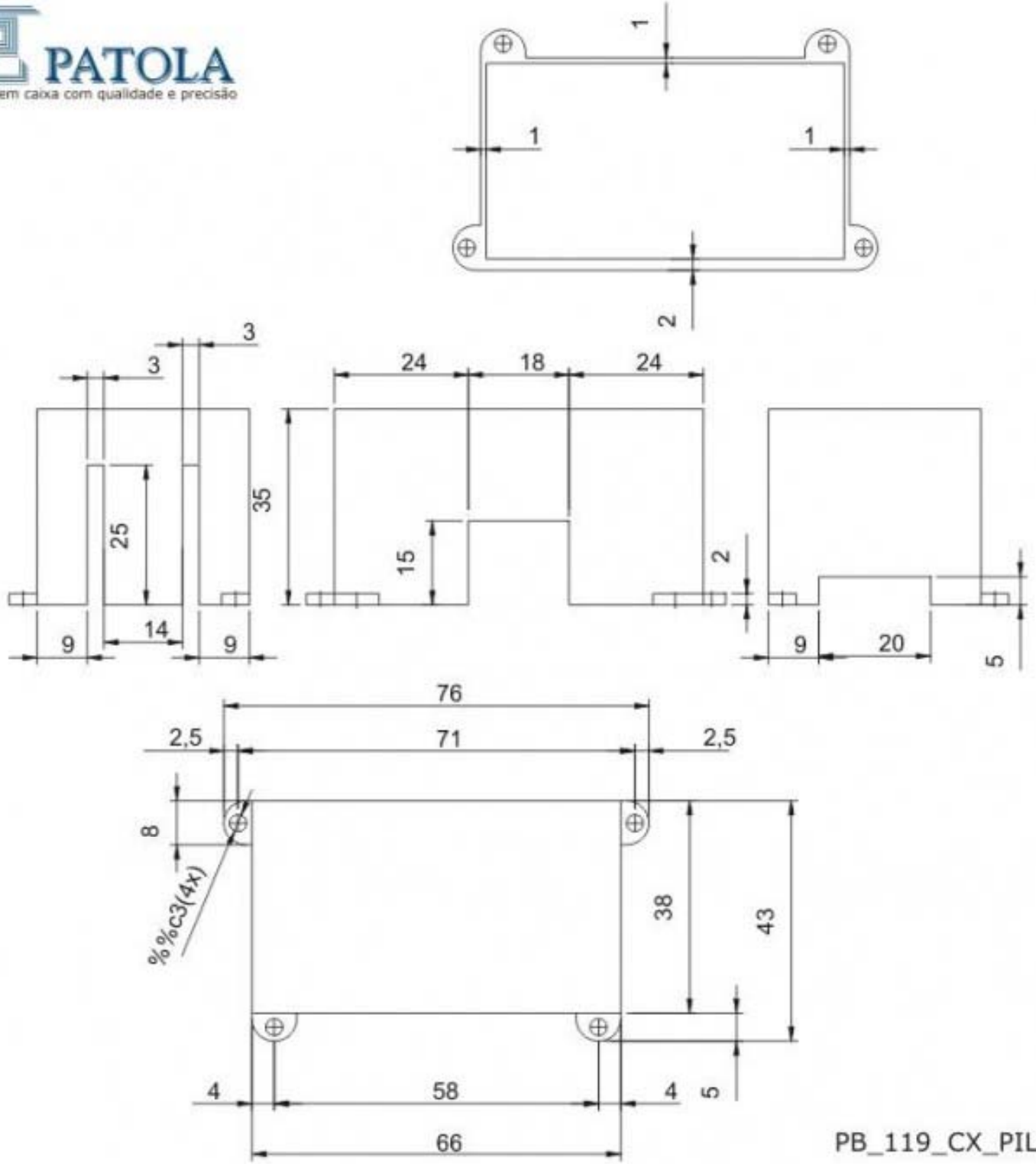

PB_119_CX_PILHAS

PATOLA
Tudo em caixa com qualidade e precisão

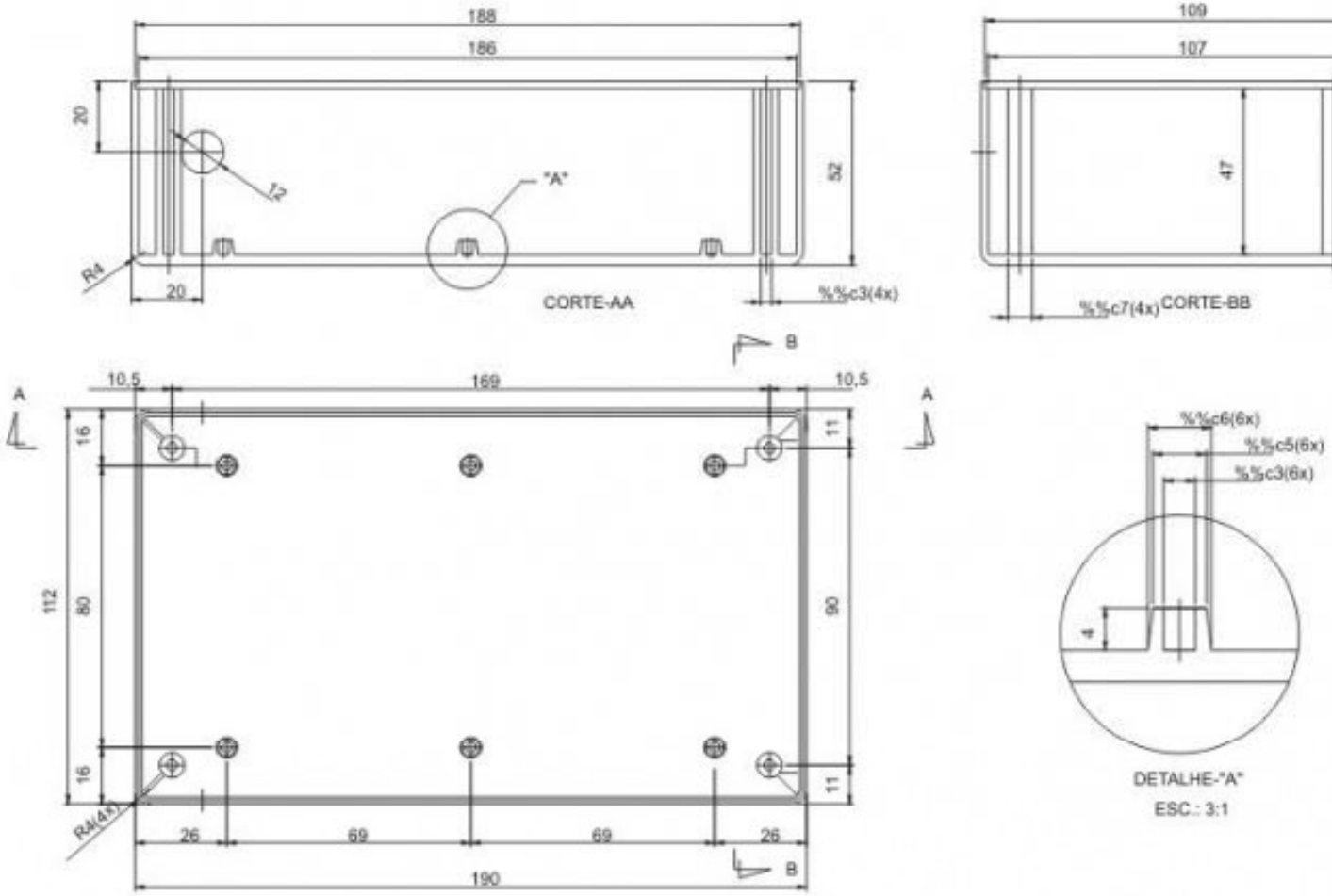

PB_119_CX

PATOLA
Tudo em caixa com qualidade e precisão

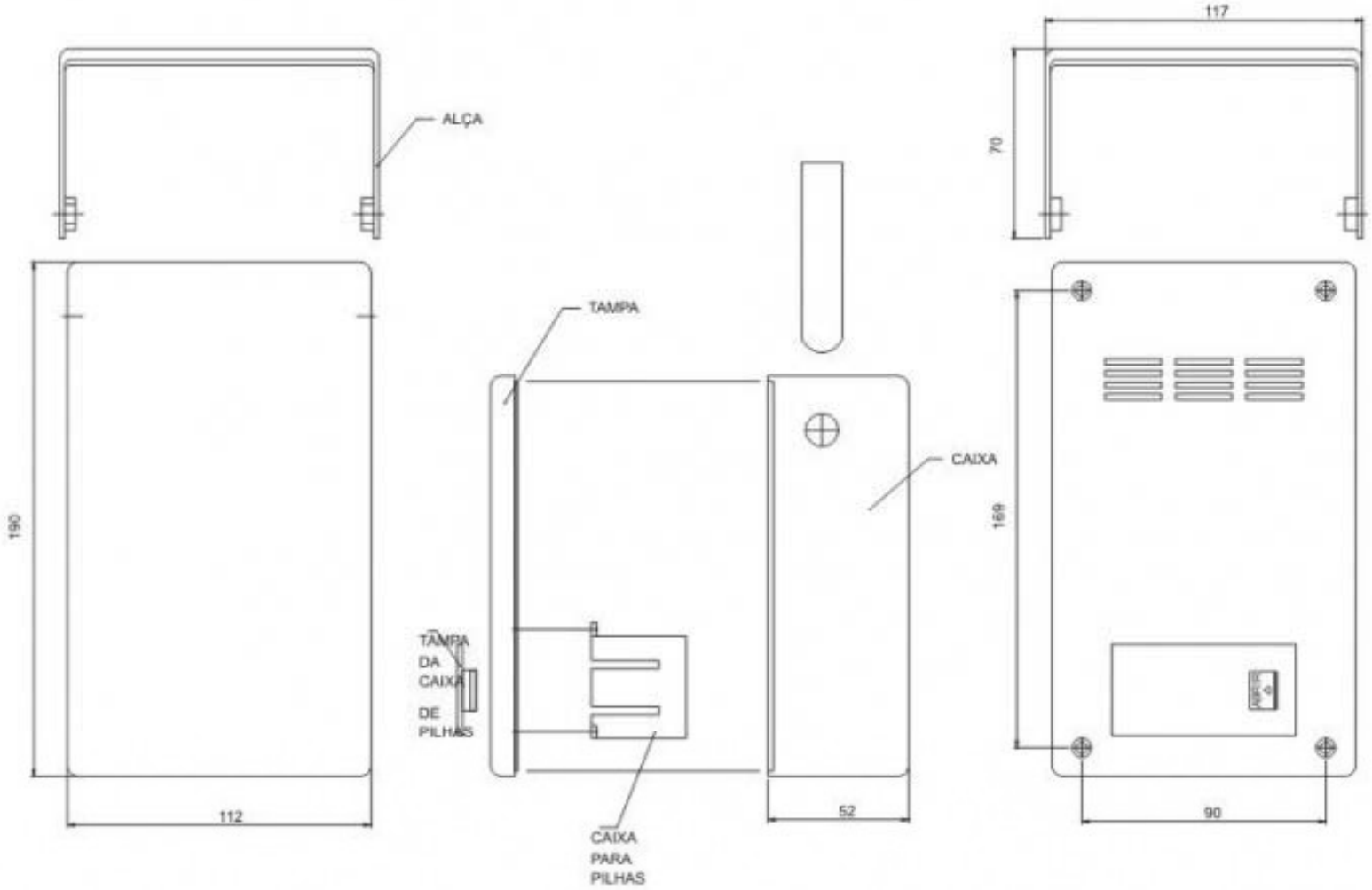

PB_119

PATOLA
Tudo em caixa com qualidade e precisão

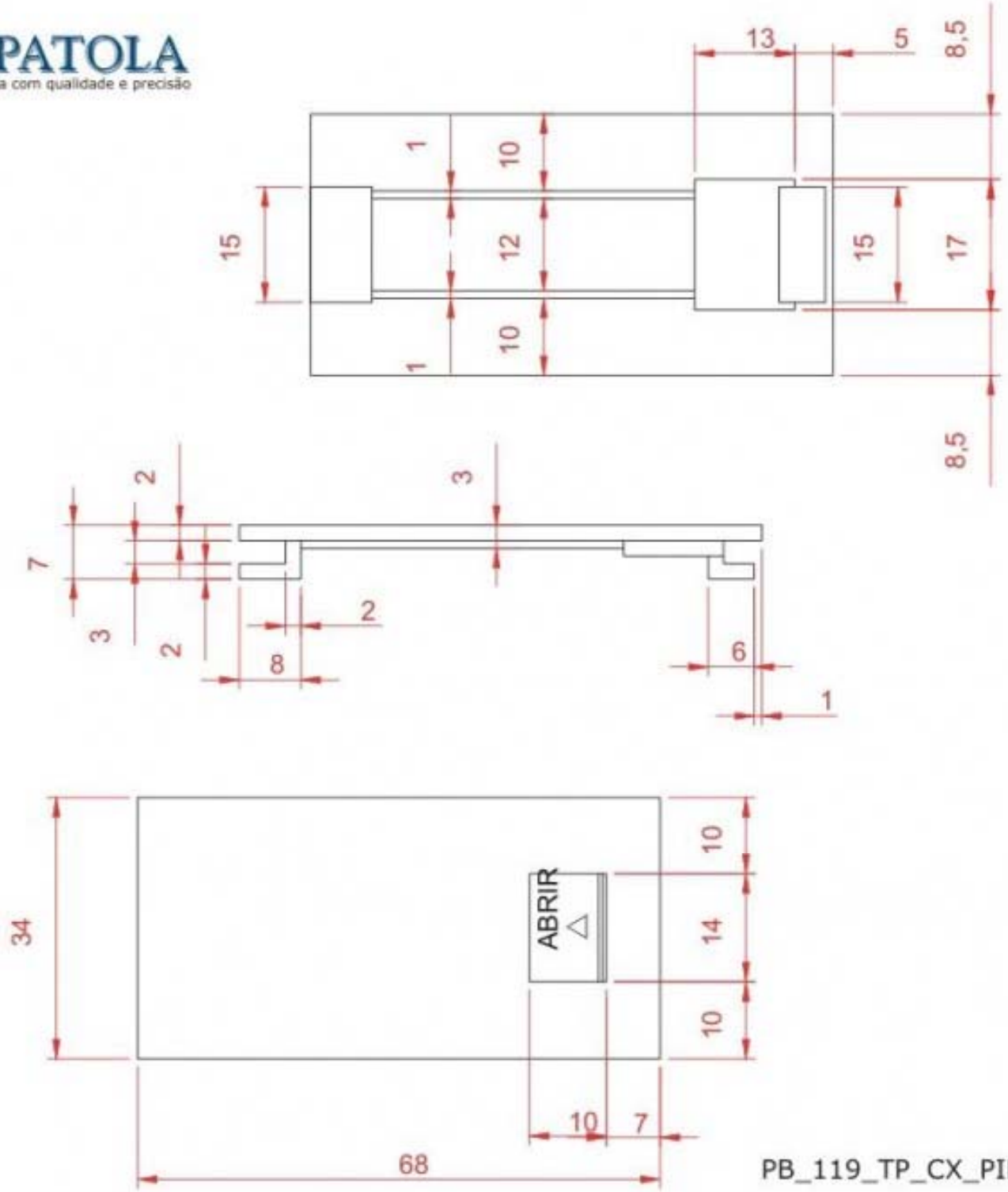

PB_119_TP_CX_PILHAS

PATOLA
Tudo em caixa com qualidade e precisão

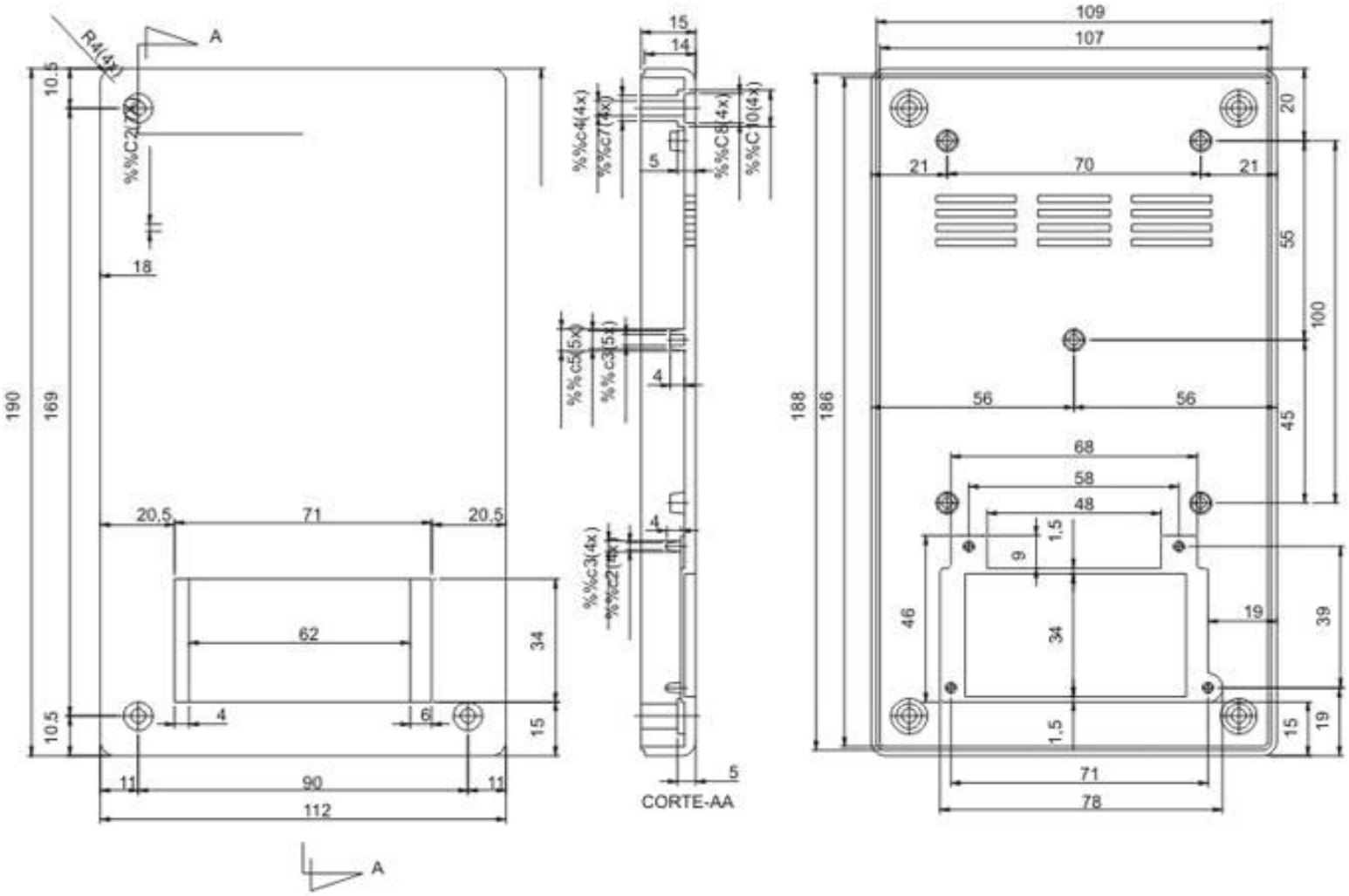

PB_119_TP

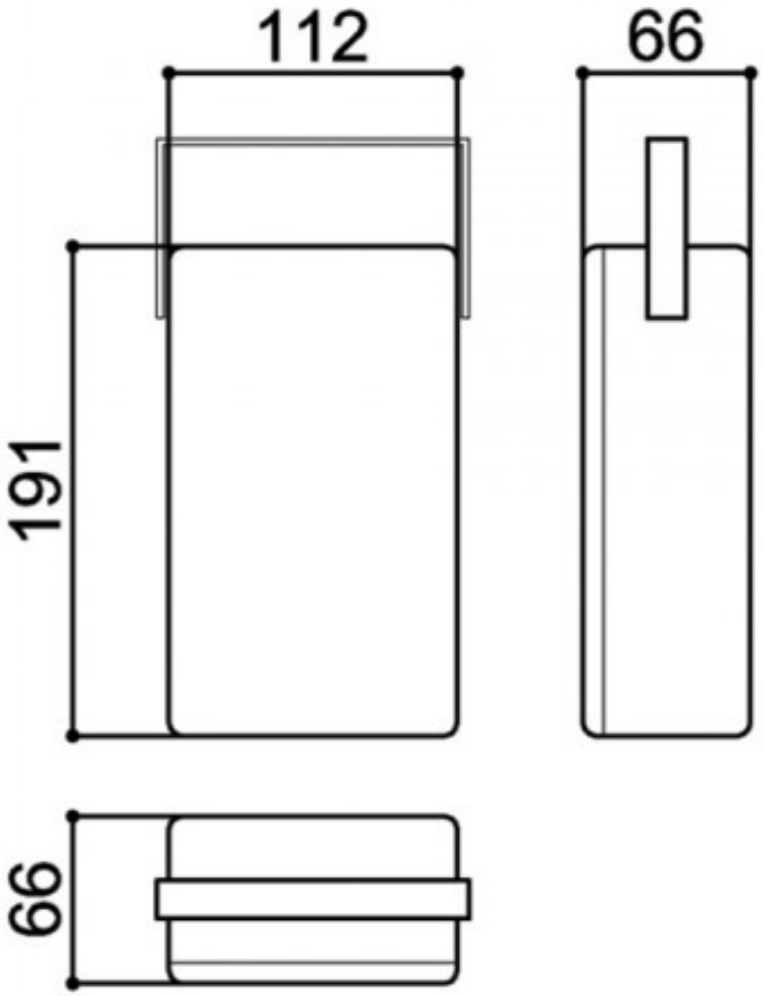
112
66
191
66