PATOLA

Tudo em caixa com qualidade e precisão

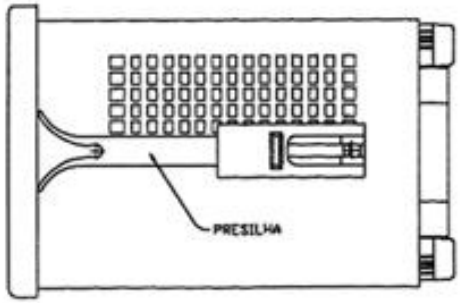

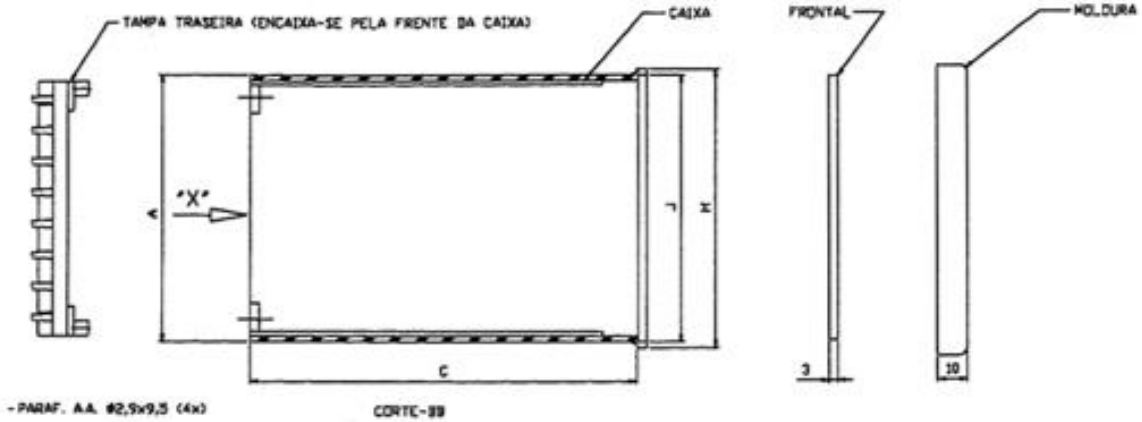

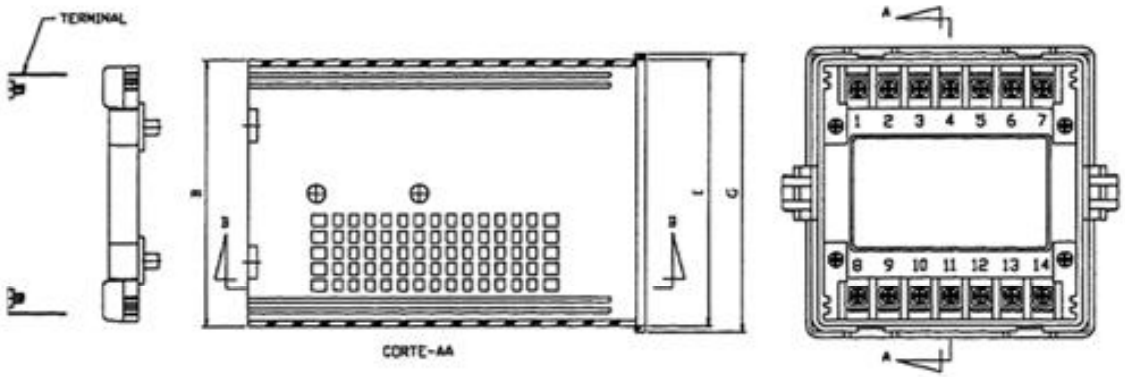

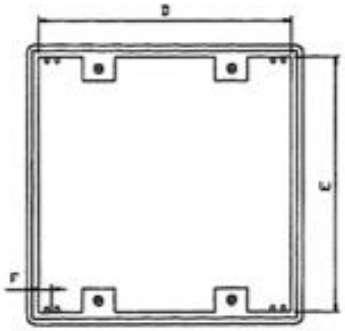

VISTA 'X'

DIN 98x98 T.A.

PATOLA

Tudo em caixa com qualidade e precisão

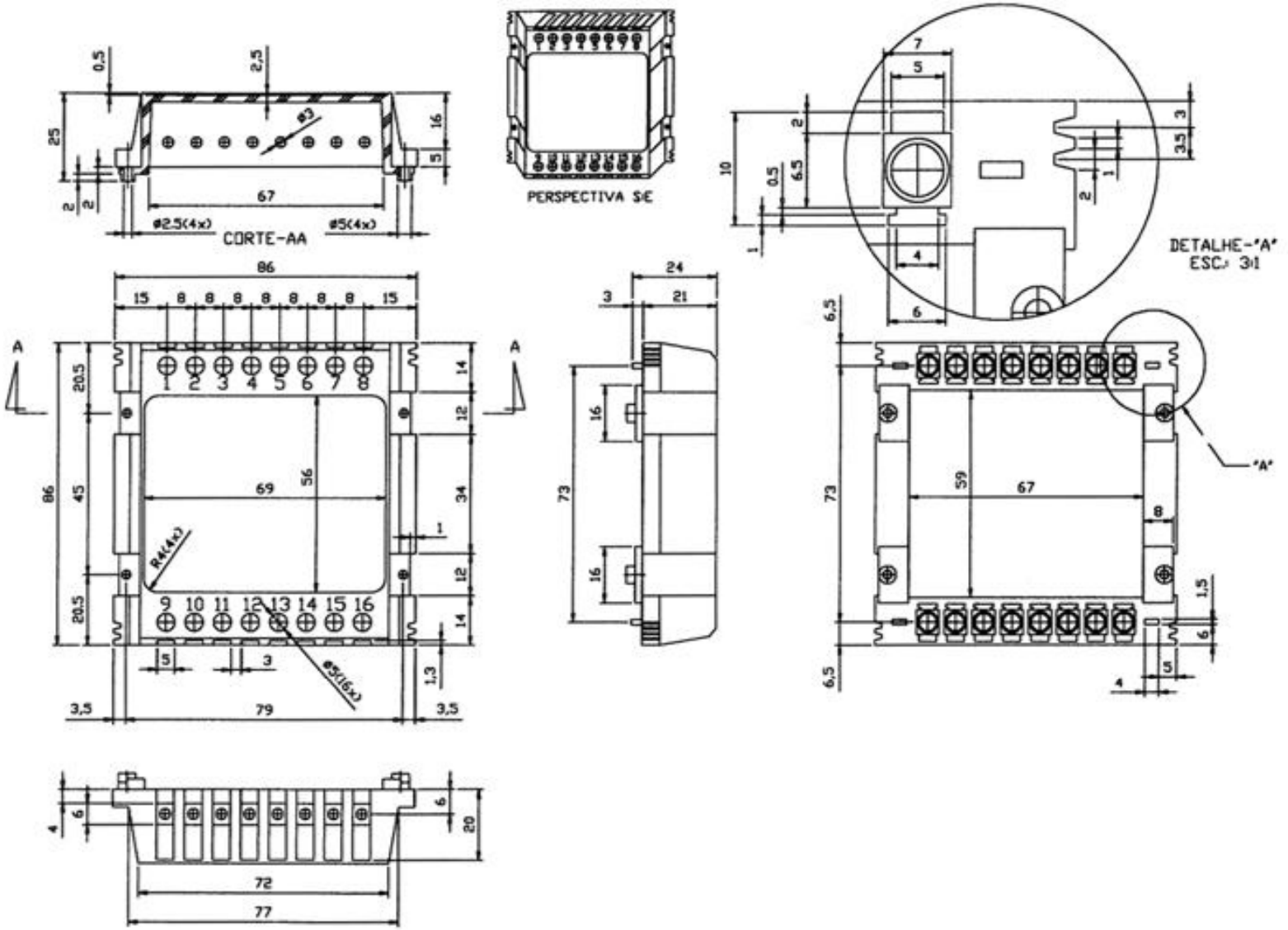

DIN 98x98_TT

PATOLA

Tudo em caixa com qualidade e precisão

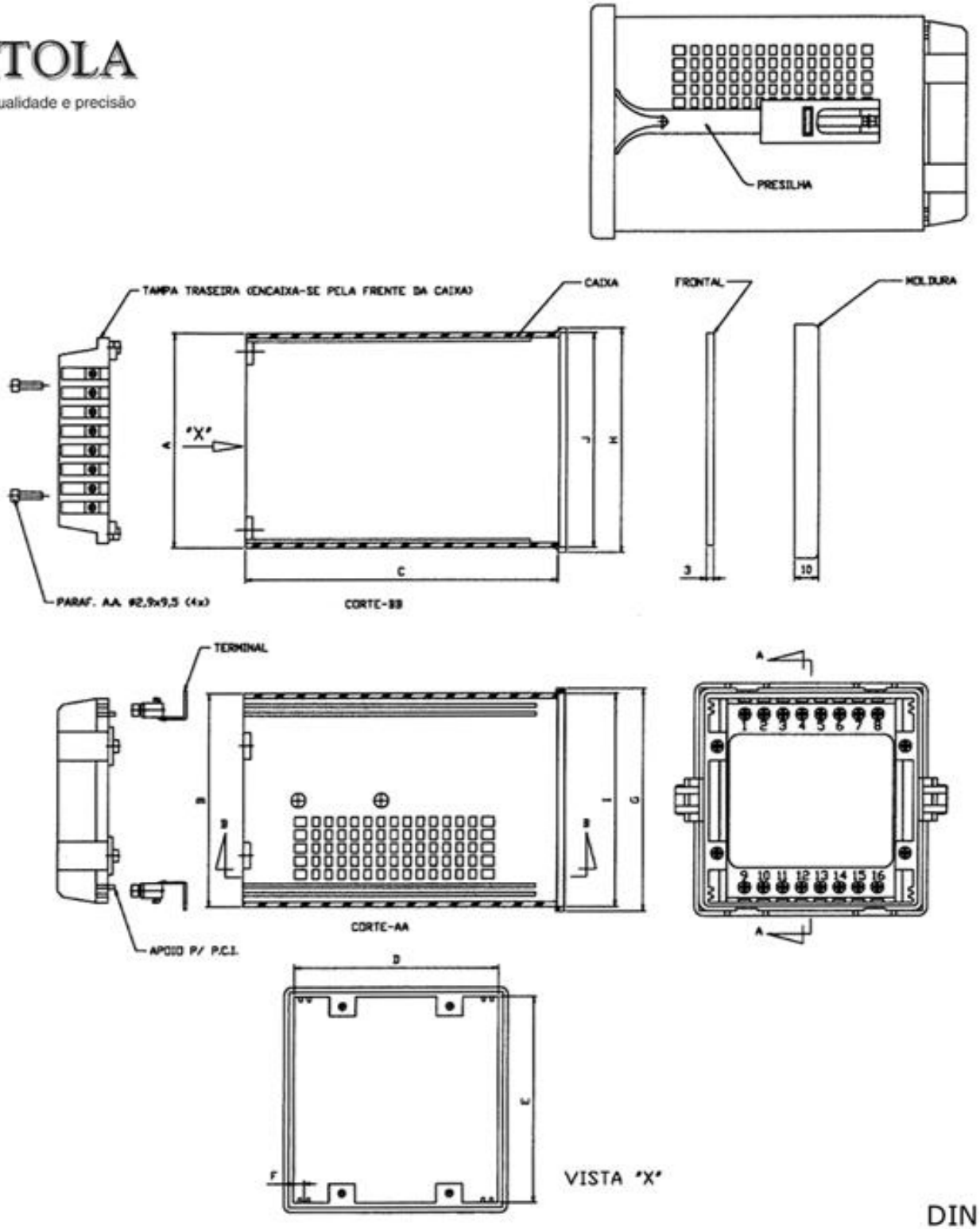

DIN 98x98

PATOLA

Tudo em caixa com qualidade e precisão

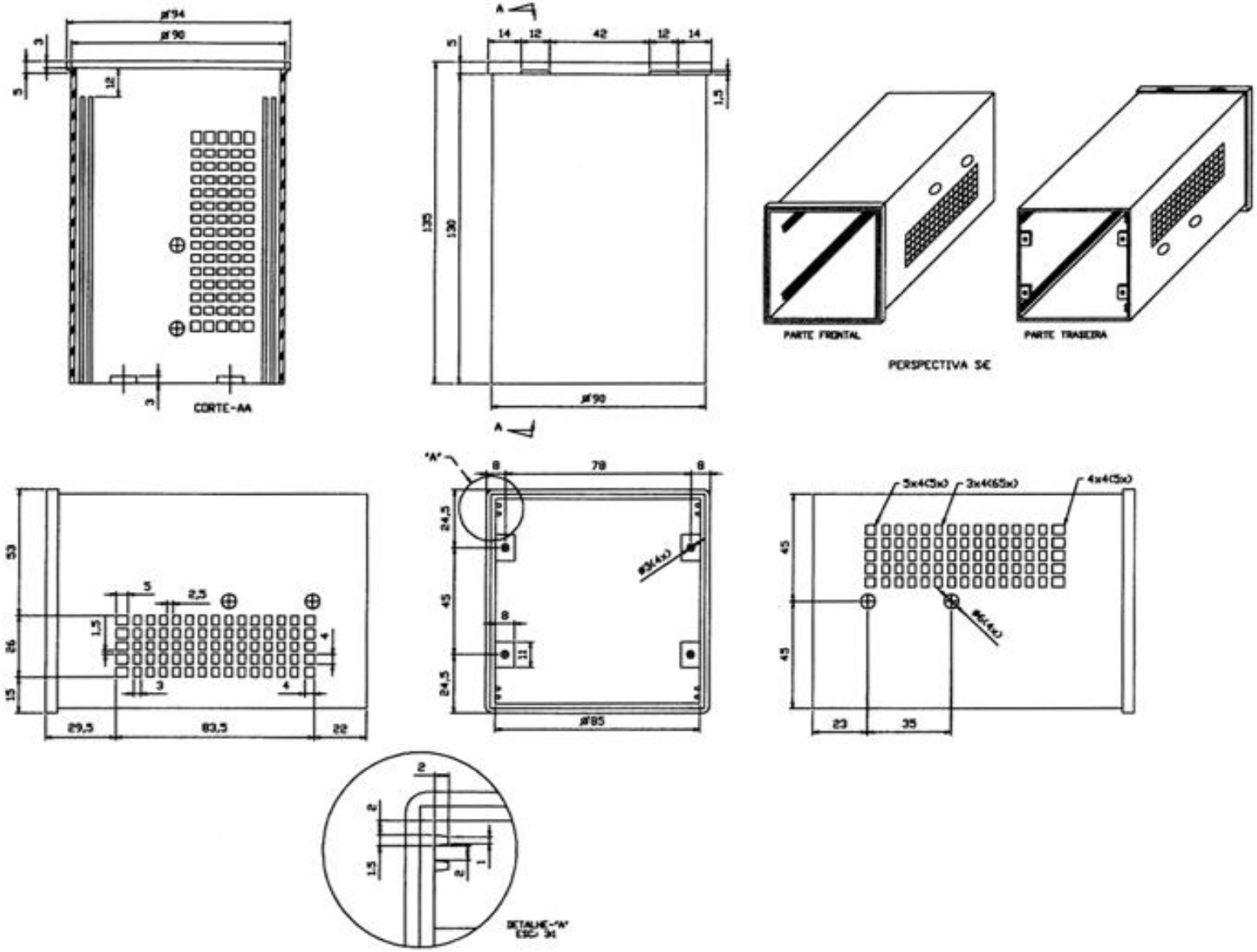

DIN 98x98x135