PATOLA

Tudo em caixa com qualidade e precisão

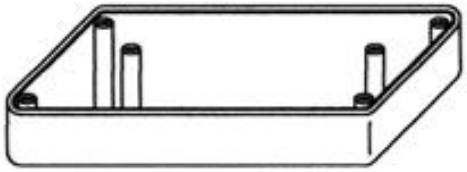

PERSPECTIVA S:E

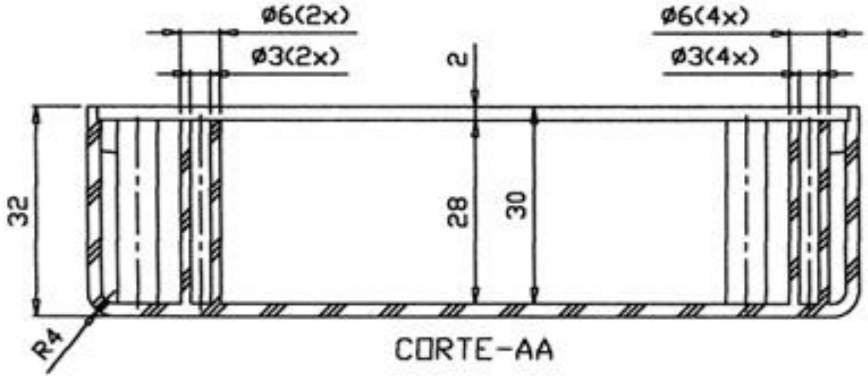

CORTE-AA

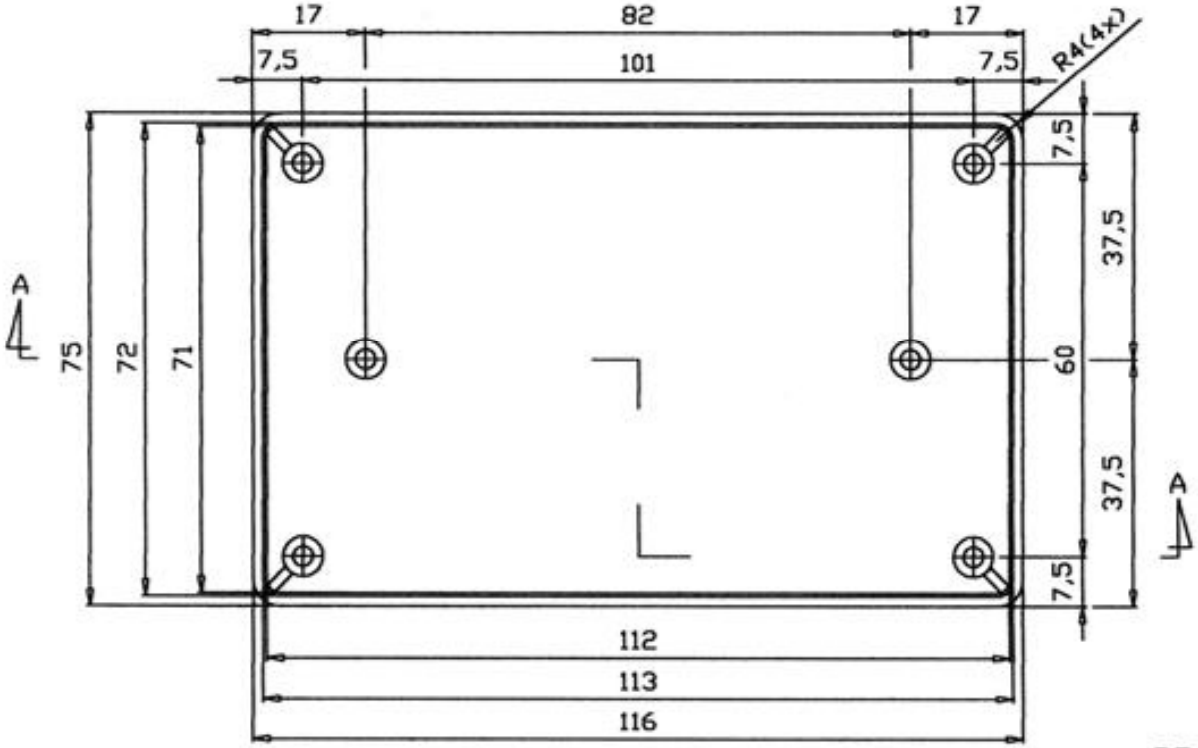

PB 108 TE_CX

PATOLA

Tudo em caixa com qualidade e precisão

PERSPECTIVA S:E

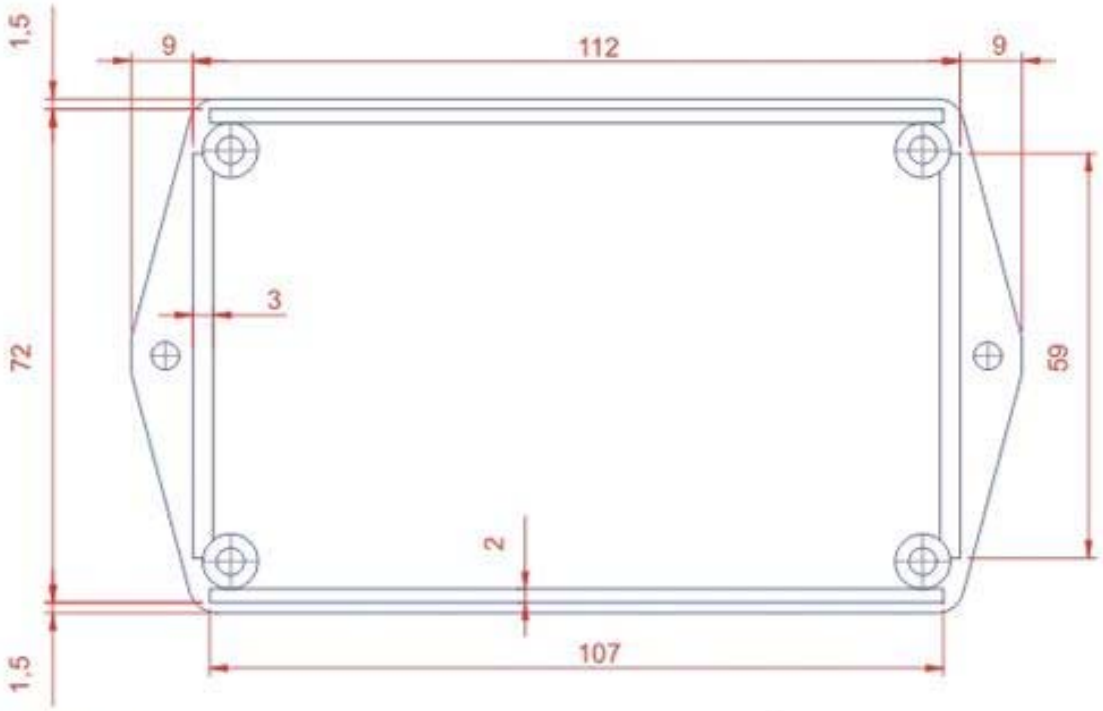

PB_108_TE_TP

PATOLA

Tudo em caixa com qualidade e precisão

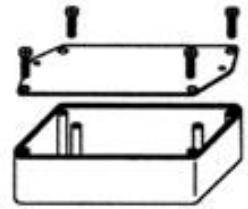

PERSPECTIVA S:E

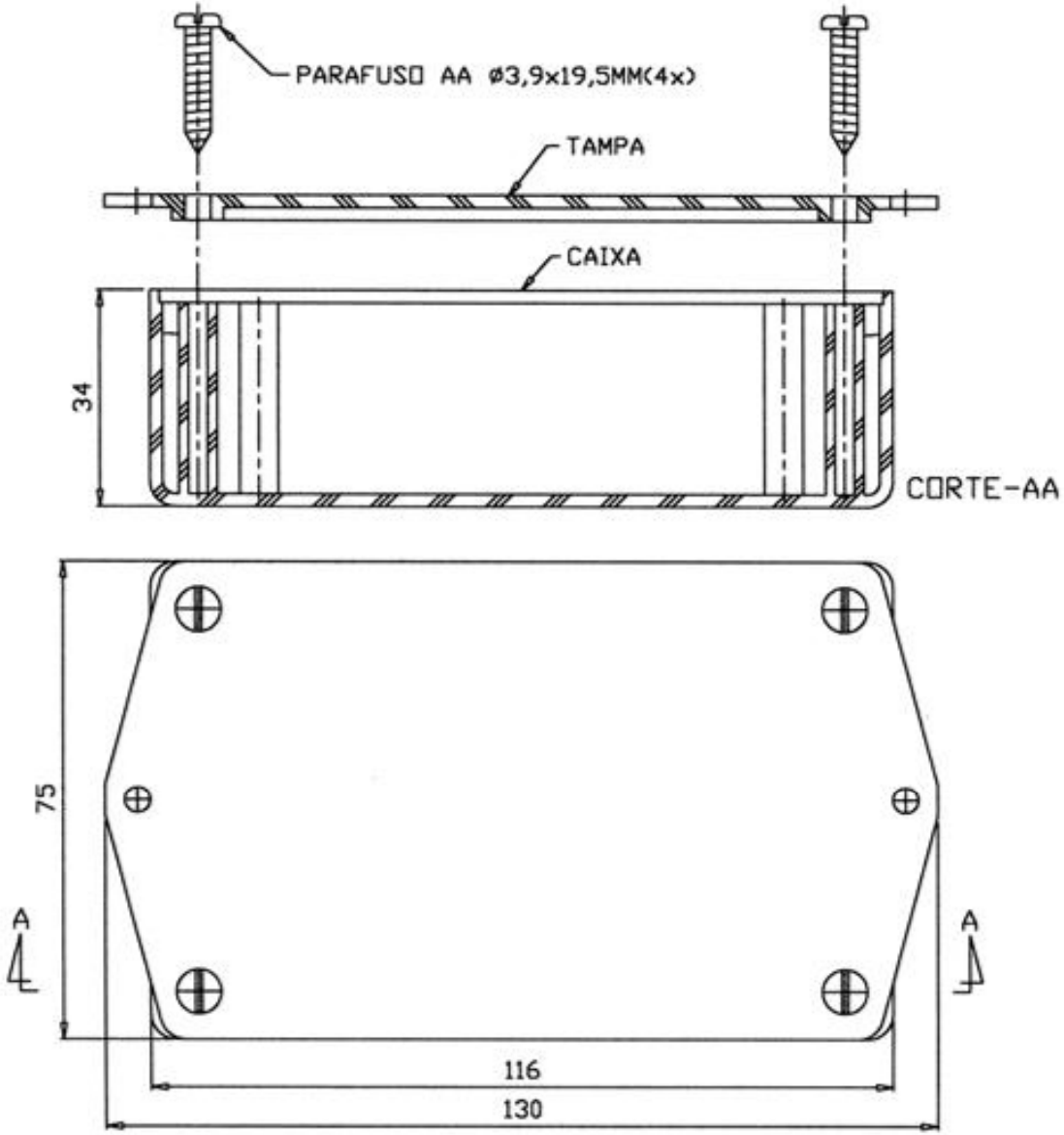

PB 108 TE

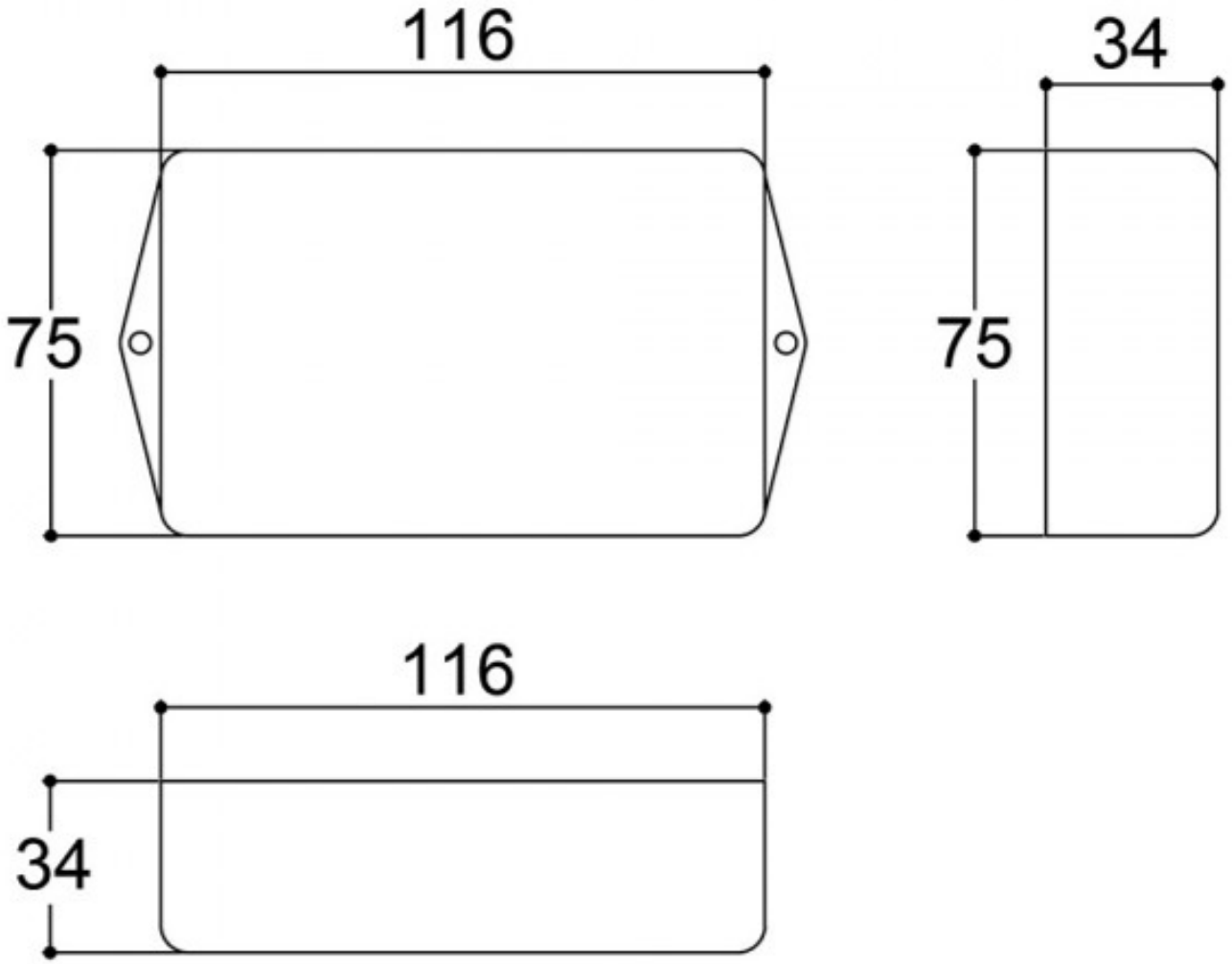
116
75
34
75
116
34