PATOLA

Tudo em caixa com qualidade e precisão

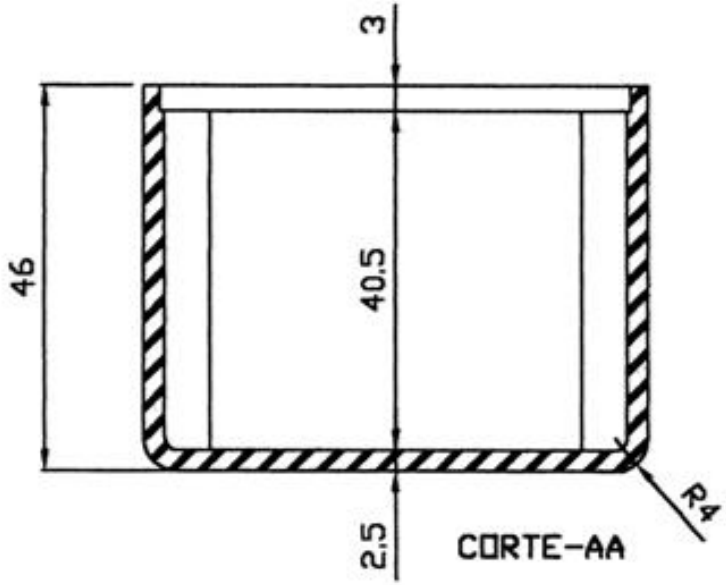

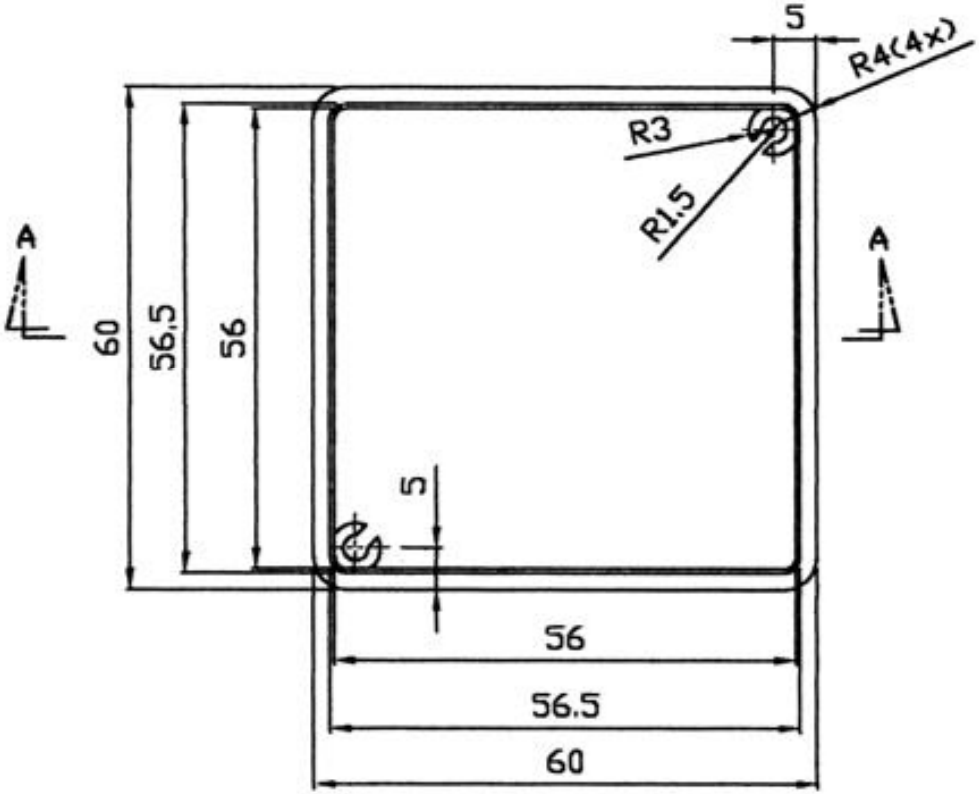

CB 086_CX

PATOLA

Tudo em caixa com qualidade e precisão

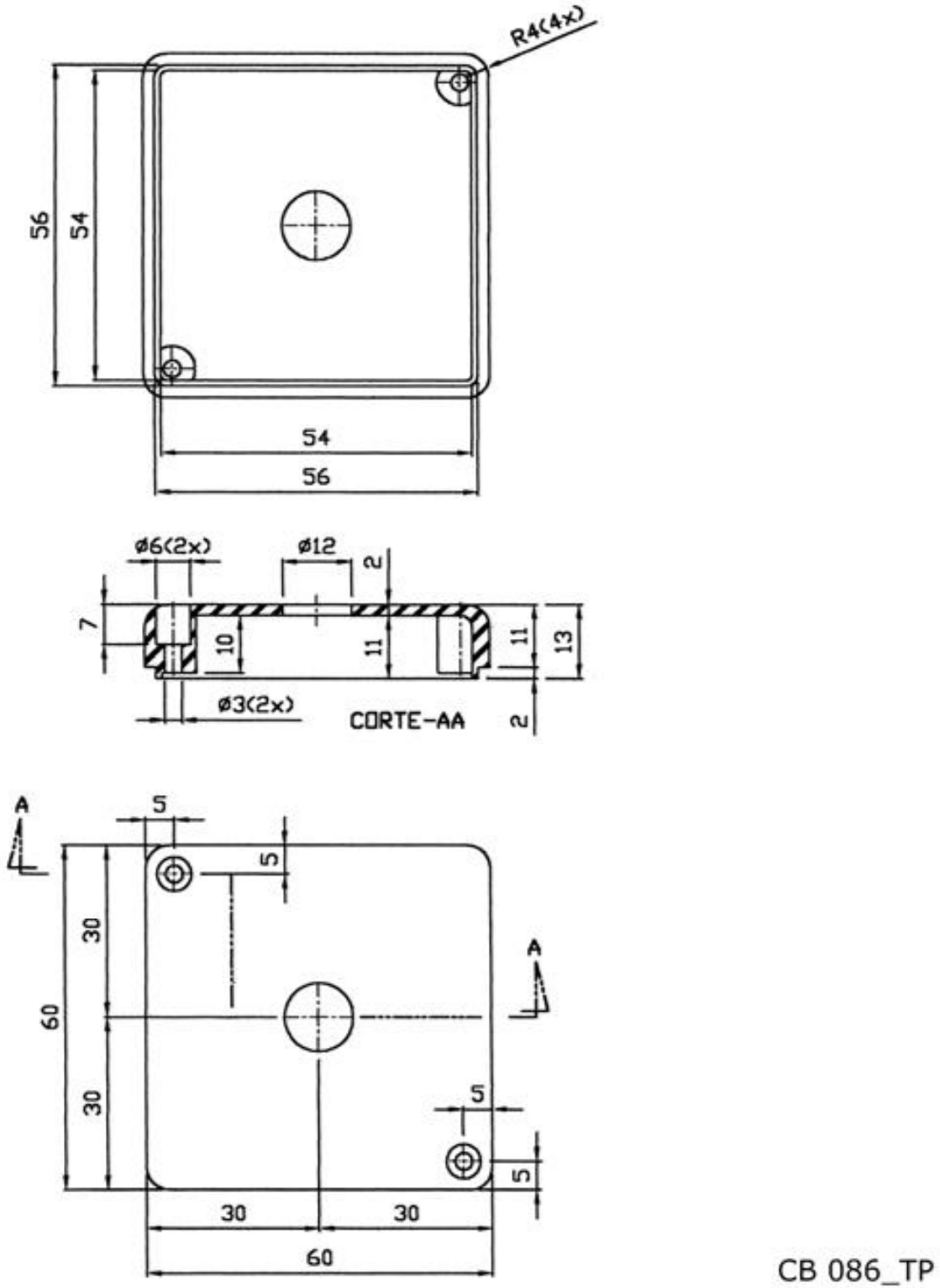

CB 086_TP

PATOLA

Tudo em caixa com qualidade e precisão

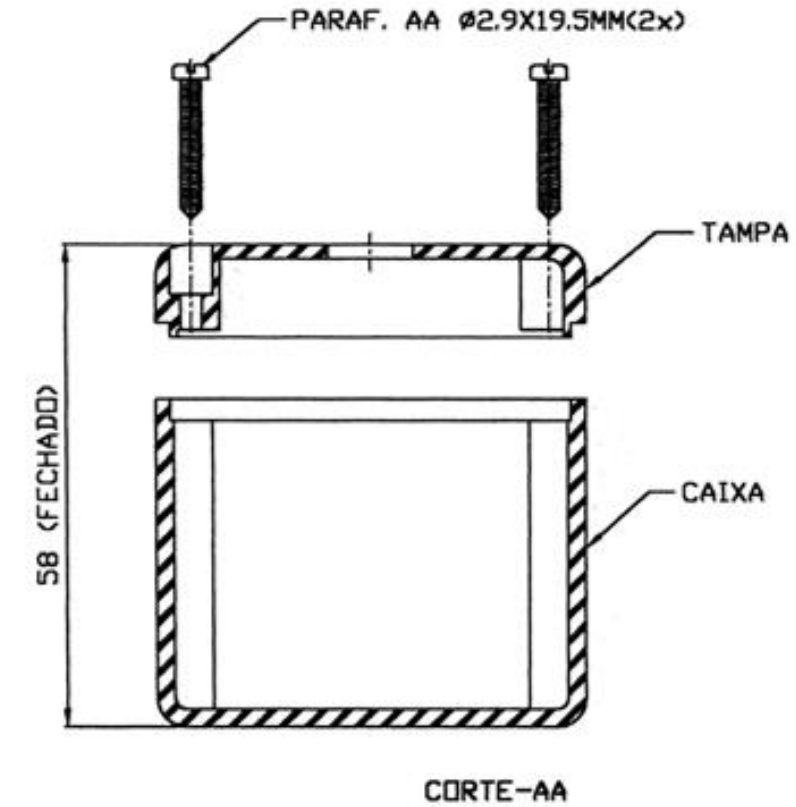

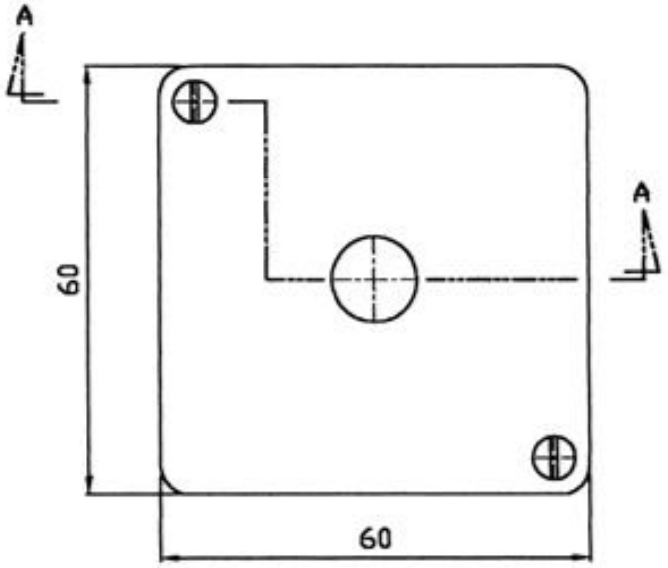

CB 086