PATOLA

Tudo em caixa com qualidade e precisão

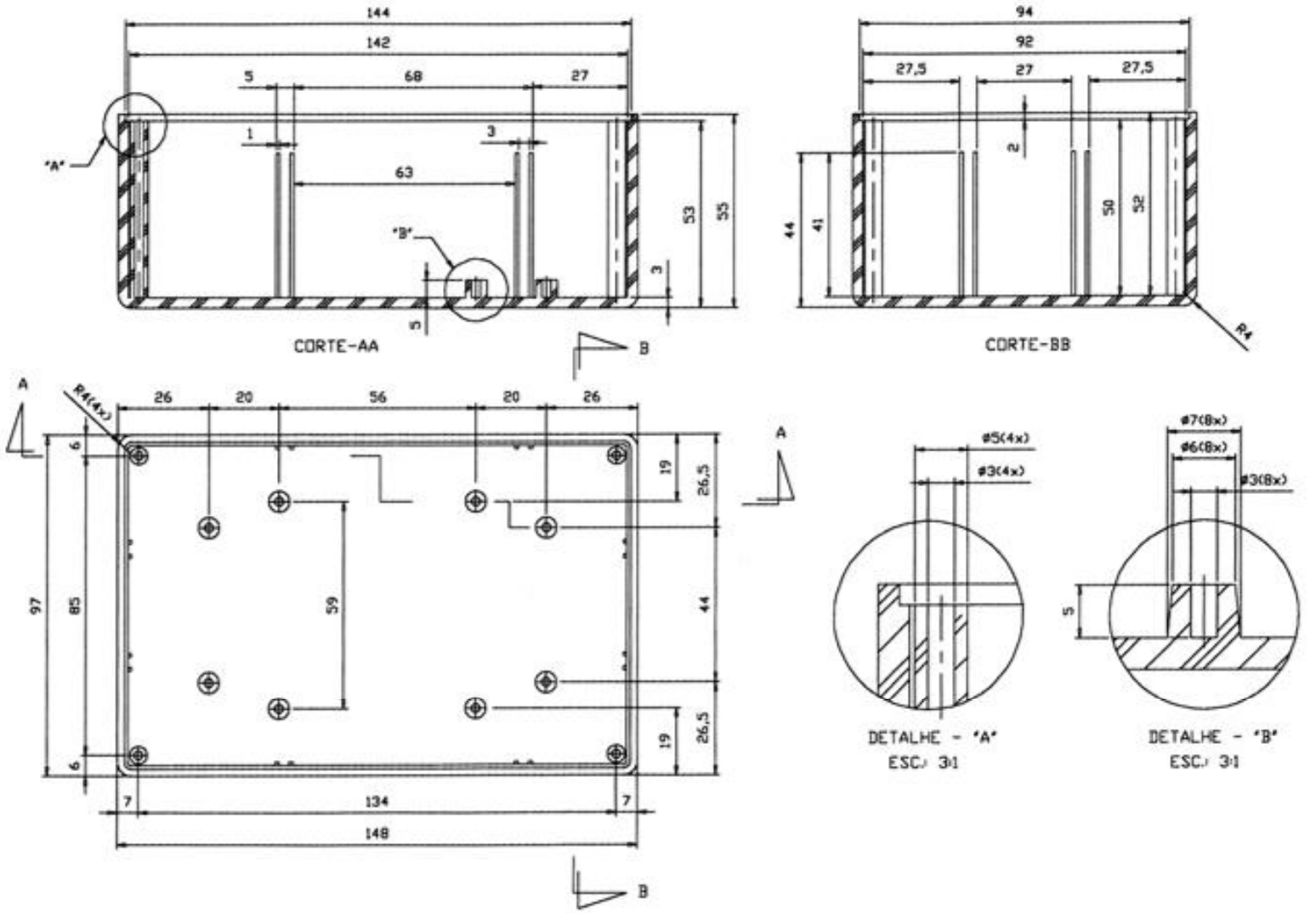

PB 114 TE_CX

PATOLA
Tudo em caixa com qualidade e precisão

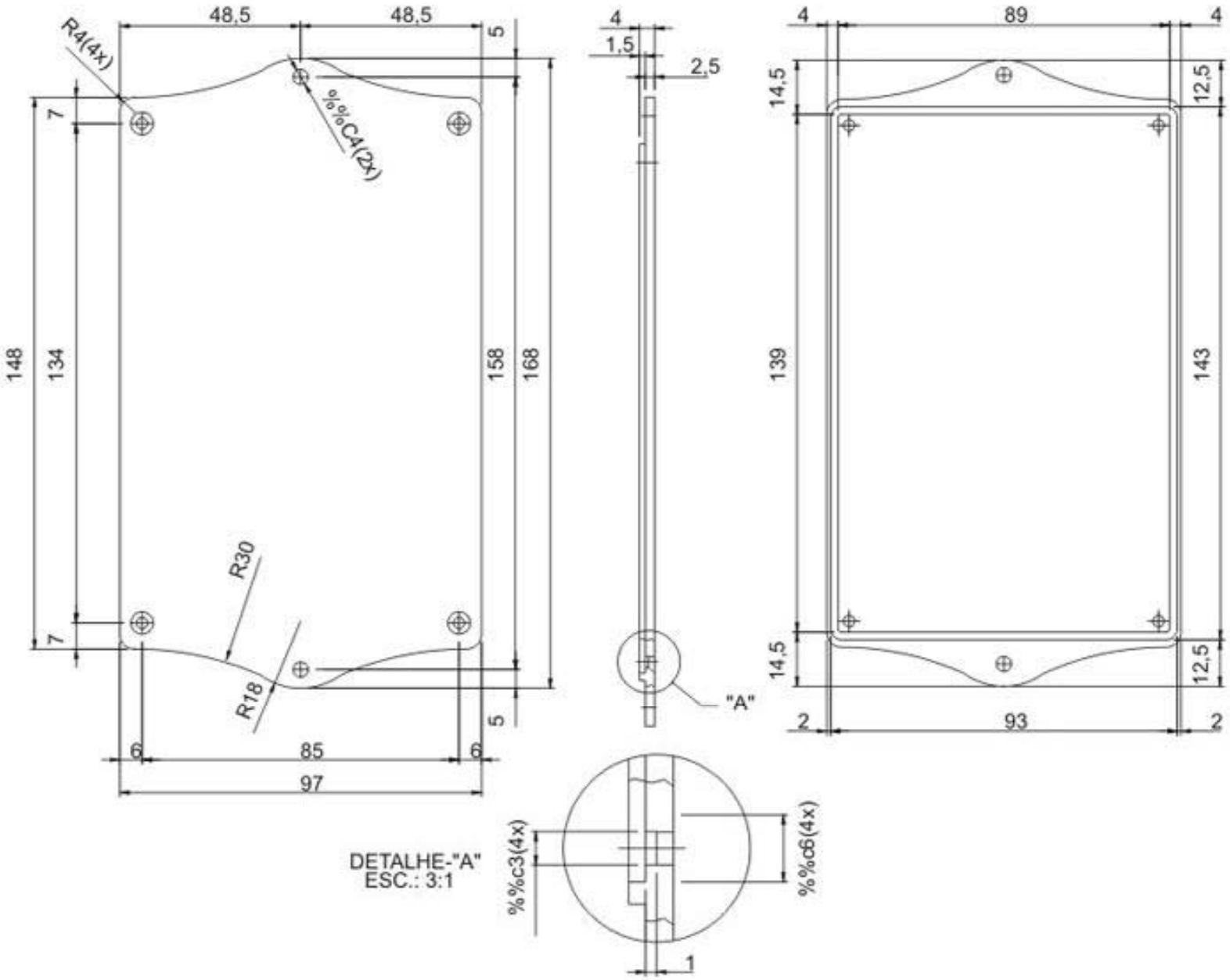

PB_114_TE_TP

PATOLA

Tudo em caixa com qualidade e precisão

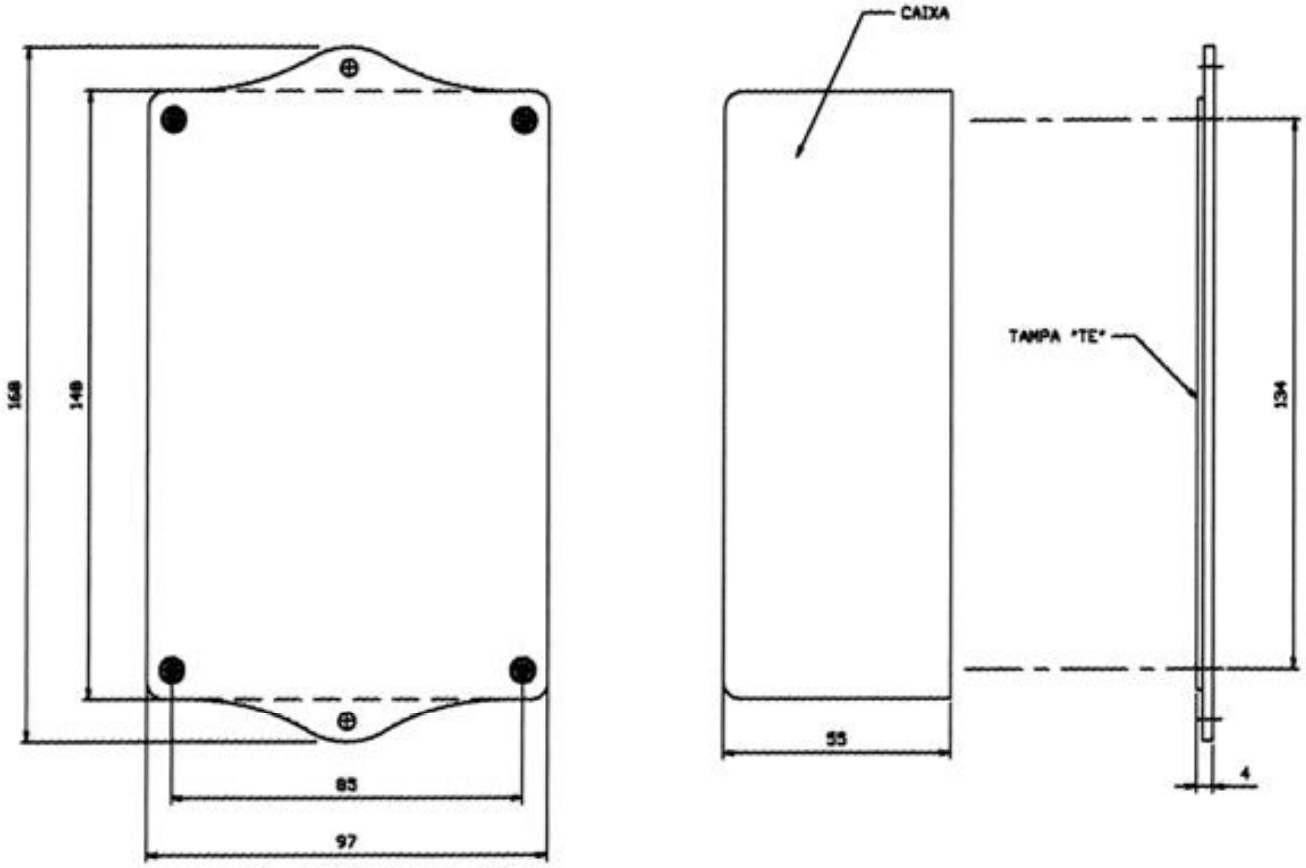

PB 114 TE

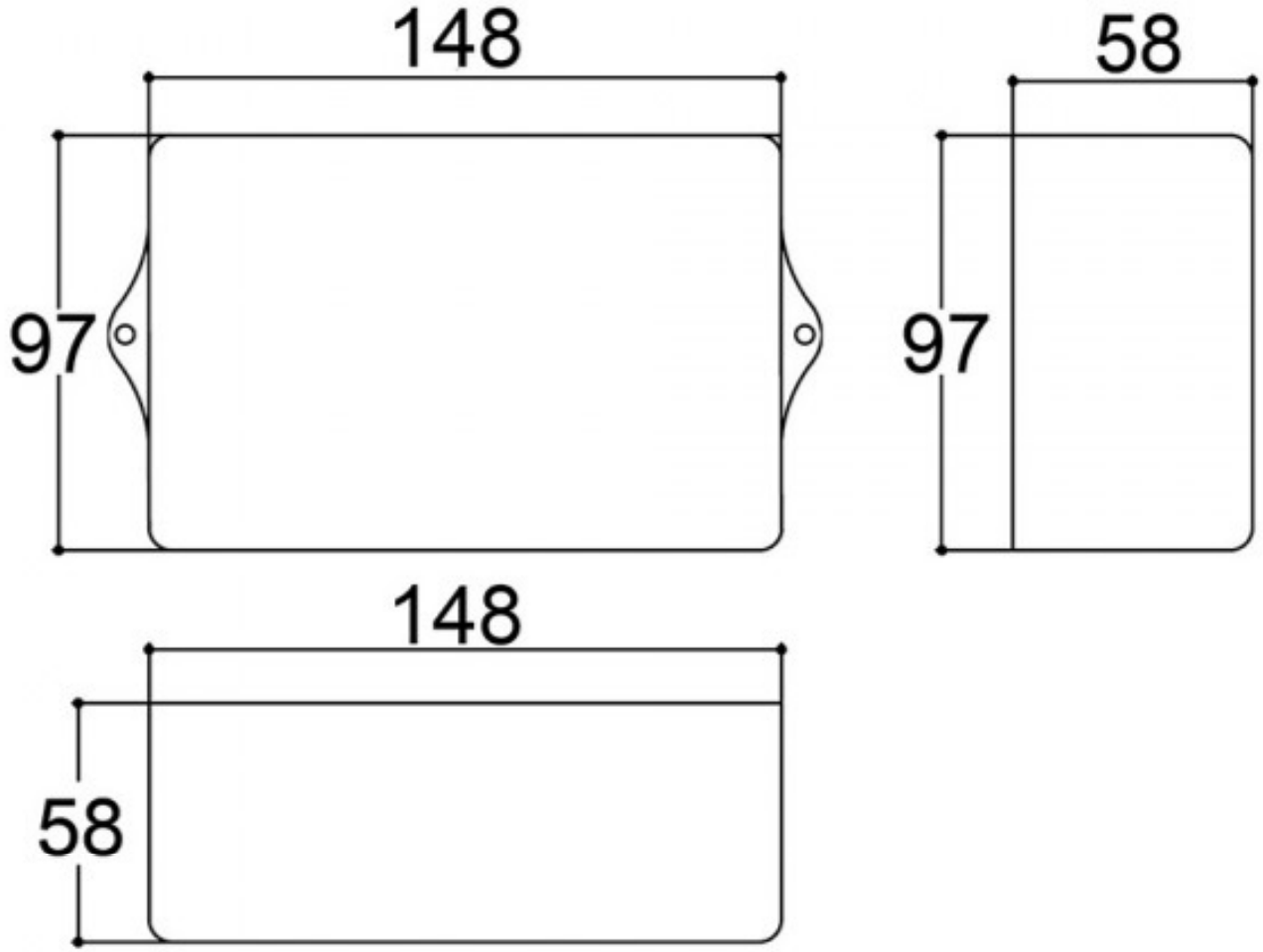
148
97
58
97
148
58