RELÉ DE ESTADO SÓLIDO Padrão LOTI
MONOFÁSICO com fusível incorporado

DESCRIÇÃO DO PRODUTO

Relés com fusível incorporado destinado às máquinas de aquecimento rápido.
Possuem capacidade de chaveamento de 10/20/30A com sinal de controle 5/32 Vdc ou 90/240 Vac.

Consultar nosso departamento Técnico sobre DISSIPADORES

Funcionabilidade
Fusível de proteção ultra-rápido incorporado
Acoplamento Óptico
Alta imunidade a ruídos
*Chaveamento em **Zero-Volt***
Alta Isolação entrada/ saída
circuito snumber interno
*Indicação de Controle com **Led verde***
*Indicação de fusível queimado com **Led verm.***
Encapsulamento resinado anti-chama
Tampa protetora anti-choque
Longa vida útil

CARACTERÍSTICAS TÉCNICAS

DESCRIÇÃO	*Símbolo*	122	125	122	125	122	125	*Unidade*
		ZXF10		ZXF20		ZXF30		
Sinal de Controle (entrada)	V_{IN}	90~240	5~32	90~240	5~32	90~240	5~32	V_{AC}/V_{DC}
Corrente de Controle (entrada)	I_{IN}	7 ~15		7 ~15		7 ~15		mA
Corrente Nominal de Chaveamento	I_{Nout}	10		20		30		A
I Mínima de acionamento na Carga	I_{MinOut}	50		50		50		mA
Corrente Máxima de Trabalho (1)	I_{MaxT}	8		16		24		A_{RMS}
Pico de Corrente / 1 ciclo (2)	I_{SUEGE}	100		250		350		A
I^2 t (8,3ms - temp ambiente 25°C)		126		315		500		A^2s
Faixa de Tensão de Chaveamento	V_{AC}	24 ~260		24 ~260		24 ~260		V_{AC}
Tensão de Isolação (in / out)	V_{ISO}	4000		4000		4000		V_{RMS}
Temperatura de Operação	T_{Opr}	-10 ~ 60		-10 ~ 60		-10 ~ 60		°C

(1) Utilizando Dissipador de Calor — Queda de Tensão com Imax = 1,1 ~ 1,3 Vac — Dv/Dt off state = 200uv
(2) Não Repetitivo (temp ambiente 25°C) — Tempo Máx para Acionamento = 8,3ms

DIMENSIONAL
(em milímetros)

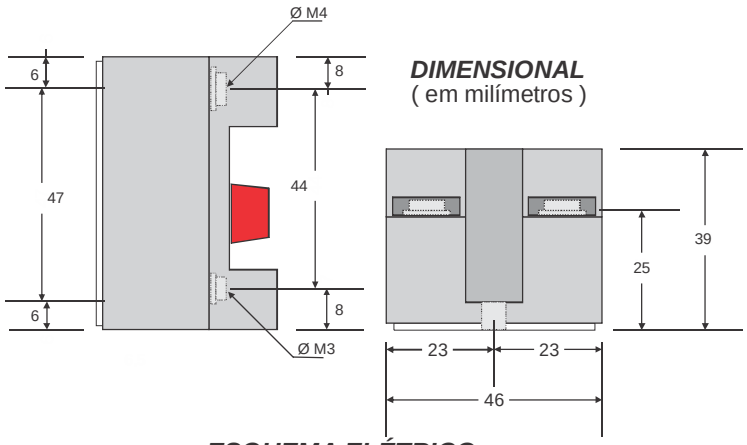

ESQUEMA ELÉTRICO

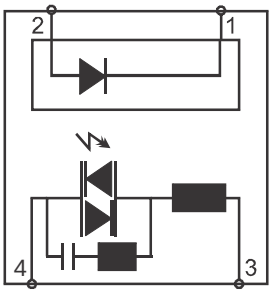

ESQUEMA DE LIGAÇÃO
125 ZXF

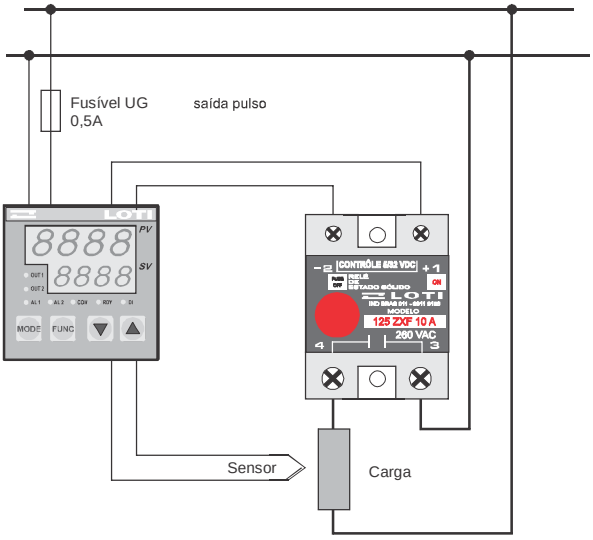

CÓDIGO PARA ENCOMENDA

Sinal de Controle A/C 90 a 240	Sinal de Controle D/C 5 a 32
122 ZXF 10	125 ZXF 10
122 ZXF 20	125 ZXF 20
122 ZXF 30	125 ZXF 30

A LOTI, reserva-se no direito de alterar quaisquer dados deste impresso sem prévio aviso

LOTI - Tecnologia Industrial Ltda. - www.LOTI.com.br - comercial@loti.com.br -11 2911-9156