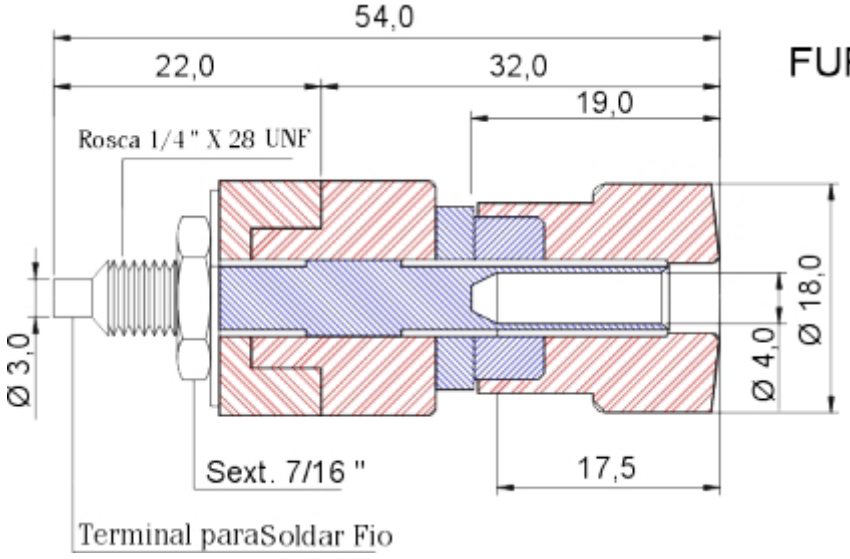
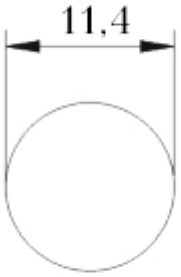
FURAÇÃO DE PAINEL: