Dimensões de Instalação

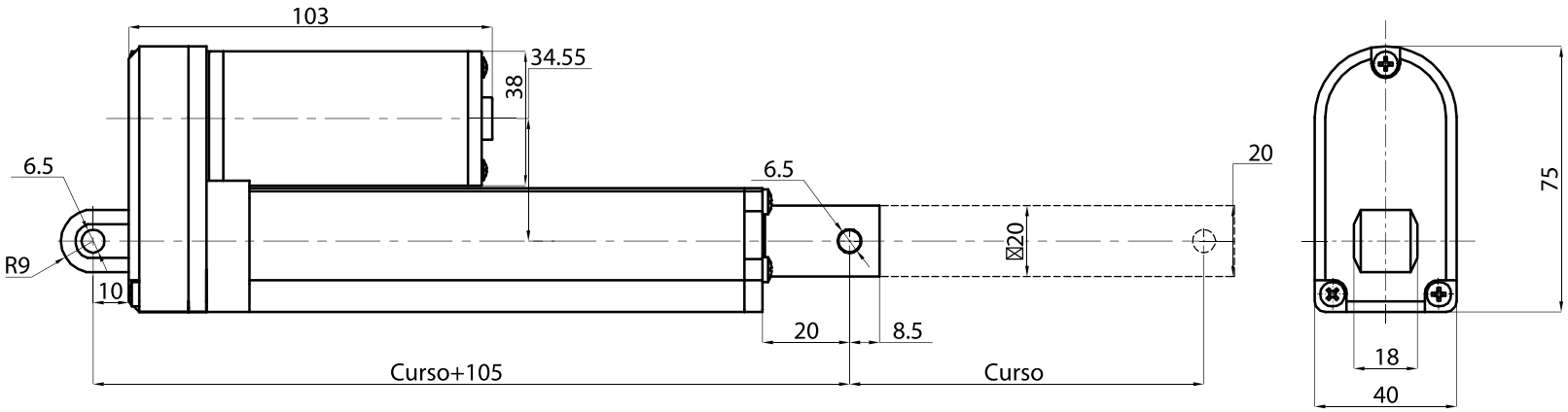

	Especificações	
1	Tensão de Entrada	12 DC
2	Capacidade de Carga	1200N
3	Velocidade	5 mm/s
4	Curso	100 mm
5	Ciclo de Trabalho	10%,2 min. on/18 min. off
6	Interruptor de Limite	Interno
7	Temperatura de Operação	-15～45 °C
8	Classe de Proteção	IP65
9	Consumo	20W

Código	35707	Modelo	FL017-100-12-5

DICOSUL INDÚSTRIA E COMÉRCIO LTDA.

Marca: Fluxus

Dicosul Indústria e Comércio Ltda.
http://www.dicosul.com.br Tel:(54)2101.8200